KERRAFRONT. REVESTIMIENTO CELULAR.

Reservados todos los derechos

DISEÑO DE MADERA, CLÁSICO, T-REX EXCELENTE DISEÑO DE VETA DE MADERA - INSPIRADO EN PIEDRA Y MINERAL.

RESISTENCIA A LA HUMEDAD

RESISTENTE AL IMPACTO Y GRIETAS

RESISTENTES A LAS PLAGAS

FÁCIL DE LIMPIAR

PERMITE LA VENTILACIÓN DE LA FACHADA

UN REVESTIMIENTO IDEAL PARA EL AISLAMIENTO TÉRMICO DE FACHADAS

PESO LIJERO

TECNOLOGÍA INNOVADORA DE KERRACORE

10 AÑOS DE GARANTÍA

WOOD EFFECT FOILED

Lámina de efecto madera disponible en:

- FS - 304 Tablero cuatro lamas de 6m de largo o 2,95m CONNEX
  Instalación: horizontal / vertical

- FS - 201 Tablero una lama de 6m de largo o 2,95m CONNEX
  Instalación: horizontal

forestpanels.com

WOOD EFFECT FOILED

- **Wood Effect Foil** es una colección de lamas para fachadas, revestidas en láminas de alta calidad.
- Combina a la perfección las ventajas del revestimiento celular con la belleza de la madera natural.
- Las láminas texturizadas de primera calidad dan un efecto de madera natural y son resistentes a los daños mecánicos, la radiación UV y las condiciones climáticas cambiantes.
- La colección está disponible para perfiles de tablero de una lama (FS - 201) y de cuatro lamas (FS - 304).

COLORES

Alpine Oak

Concrete Oak

Malt Oak

Caramel Oak

Reservados todos los derechos

RUSTIC - TAWNY

Rustic está disponible en:

- FS - 202 Tablero de dos lamas de 6m de largo o 2,95m CONNEX
  Instalación: horizontal / vertical
- FS - 201 Tablero una lama de 6m de largo o 2,95m CONNEX
  Instalación: horizontal

forestpanels.com

DESIGN

- **Rustic** es una colección de revestimientos espumados fabricado con la tecnología de colores COLORBLEND.
- Los colores imitan el color de la veta de diferentes tipos de madera.
- La tecnología de teñido garantiza la singularidad del patrón en los paneles.
- Los paneles conservan sus excelentes propiedades técnicas, incluyendo alta resistencia y durabilidad a las condiciones externas.
- Todos los acabados tienen los colores y el patrón del panel original.
- La colección está disponible para tableros de una lama (FS-201) y tableros de dos lamas (FS-202)

COLORES

Tawny

Sky

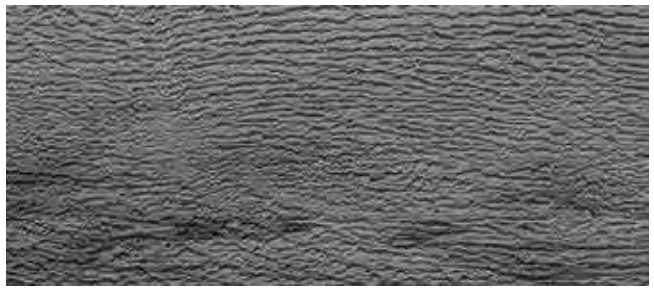

Water

Reservados todos los derechos

WOOD DESIGN

El diseño de madera está disponible en:

- FS - 201 Tablero de una lama de 6m de largo o 2,95m CONNEX
  Instalación: horizontal

DESIGN

- **Wood Design** es una colección única de revestimiento celular que viene en colores de madera natural para reflejar su naturaleza cálida.
- Combina a la perfección las ventajas del revestimiento celular con la belleza atemporal de la madera natural.
- La colección está disponible para perfiles de un lama (FS - 201)
- **¡Atención!** La cantidad mínima del pedido es de 500m² (un palet)

COLORES

Golden Oak

Graphite

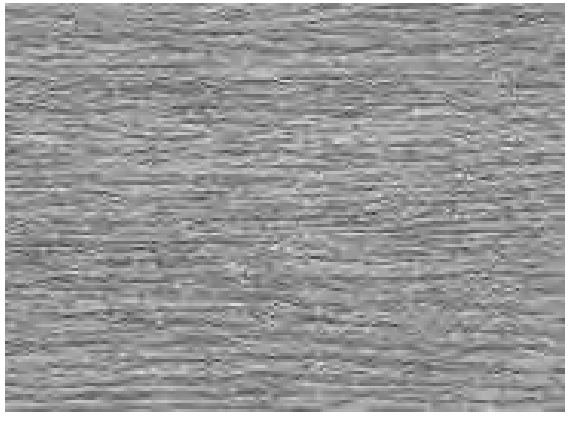

Silver Grey

Reservados todos los derechos

MODERN WOOD

La Moderm Wood está disponible en:

- FS - 302 Tablero de dos lamas de 6m de largo o 2,95m CONNEX
  Instalación: horizontal / vertical
- FS - 304 Tablero de cuatro lamas de 6m de largo o 2,95m CONNEX
  Instalación: horizontal / vertical

DESIGN

- Lo que distingue a **Moderm Woods** es la forma que es la versión moderna de un tablónb doble, que es muy conocida y elegida a menudo por nuestros clientes y la tabla de cuatro lamas, una nueva forma en el catálogo.
- Las formas se refieren a revestimientos de madera pero, al mismo tiempo, conservan las ventajas del revestimiento celular:, resistencia al agua, impacto y no requiere mantenimiento.
- Ambos perfiles permiten crear una fachada con una superficie plana y se pueden instalar en vertical y horizontal, así como combinar las formas de tables de dos lamas y cuatro lamas.

DESIGN

- El tablero de **Moderm Woods** tiene un acabado mate y un relieve de madera realista. La colección se ofrece en siete colores, desde tonos cálidos y naturales hasta diferentes tonos de gris.
- Colección **Modern Wood** disponible para lamas dobles (FS - 302) y cuatro lamas (FS - 304)

COLORES

White

Ivory

Stone Clay

Beige

Pearl Grey

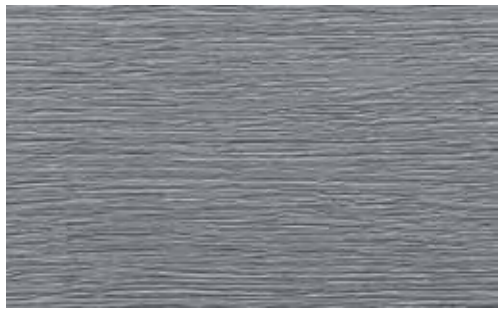
Quartz Grey

Anthracite

Reservados todos los derechos

TREND

Las tendencias están disponibles en:

- FS - 301 Tablero de una lama de 6m de largo o 2,95m CONNEX
  Instalación: horizontal / vertical

DESIGN

- **Colores inspirados en la naturaleza: piedra y minerales.**

- La colección se ofrece en cuatro colores, que están disponibles en dos versiones de diseños.

- **STONE:** con imagen de piedra natural
- **SOFT:** con un tono sutil y monocromático.

- La nueva línea sigue las tendencias actuales de la arquitectura, que avanzan hacia formas simples y grandes. Ahora es posible crear elementos modernos con una superficie plana gracias a la nueva forma.

- La posibilidad de instalar nuevos tableros en vertical u horizontal da libertad de diseño y posibilidad de unirlo, en la cara, con otras clases de materiales.

- La colección Trend está disponible para tablas de una lama (FS - 301) en **CONNEX** verson.

COLORES

SOFT

Ivory

Mastic

Pearl Grey

Anthracite

STONE

Ivory

Mastic

Pearl Grey

Anthracite

Reservados todos los derechos

CLASSIC

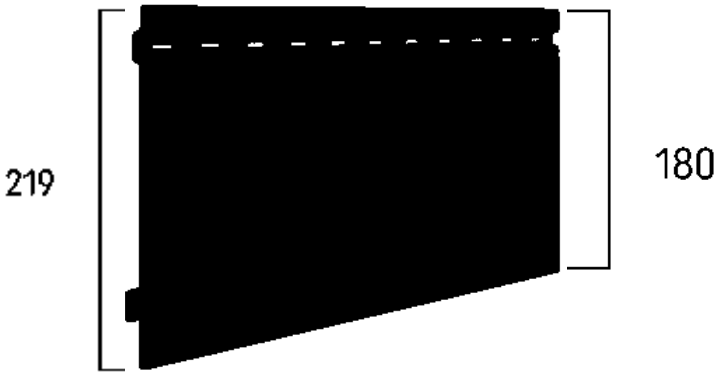

El classic está disponible en:

- FS - 201 Tablero de una lama de 6m de largo o 2,95m CONNEX
  Instalación: horizontal

DESIGN

- La colección **Classic** es la línea básica en la gama de nueve colores, tanto claros como oscuros.
- La textura de madera de aspecto atractivo y la superficie mate permiten crear una fachada increíblemente estética y duradera.
- La colección está disponible para tableros de una lama (FS - 201).

COLORES

White

Cream

Beige

Claystone

Light Grey

Grey

Olive

Quartz Grey

Anthracite

Reservados todos los derechos VOX

RETRO

El retro está disponible en:

- FS - 202 Tablero de dos lamas de 6m de largo
  Instalación: horizontal / vertical

forestpanels.com

RETRO

- **Retro** es una colección de revestimientos de fachadas con textura elegante y profunda de madera auténtica, con trazos verticales visibles de sierra que crean un efecto rústico y natural.
- Es perfecto para crear el carácter individual de cualquier casa, para aquellos que valoran la belleza y la pureza y que buscan una solución duradera y sin mantenimiento.
- La colección está disponible para perfiles de tableros de dos lamas (FS - 202)

COLORES

Beige

Cream

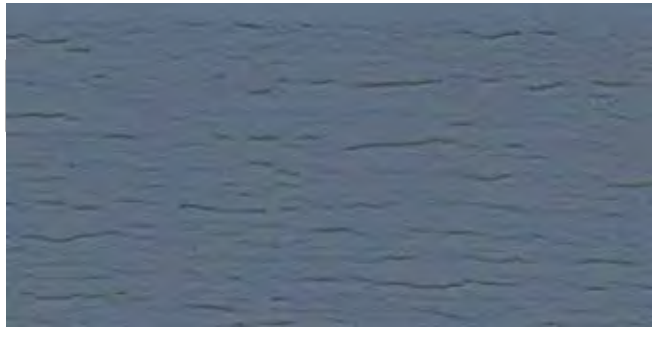

Blue

Sand

Reservados todos los derechos

FORMAS Y LARGOS

		WOOD EFFECT	WOOD DESIGN	MODERN WOOD	TRENDS	CLASSIC	RETRO	RUSTIC

TABLERO DE UNA LAMA
FS - 201

- Ancho de uso: 180 mm
- Largo: 6 m y 2,95 m **CONNEX**

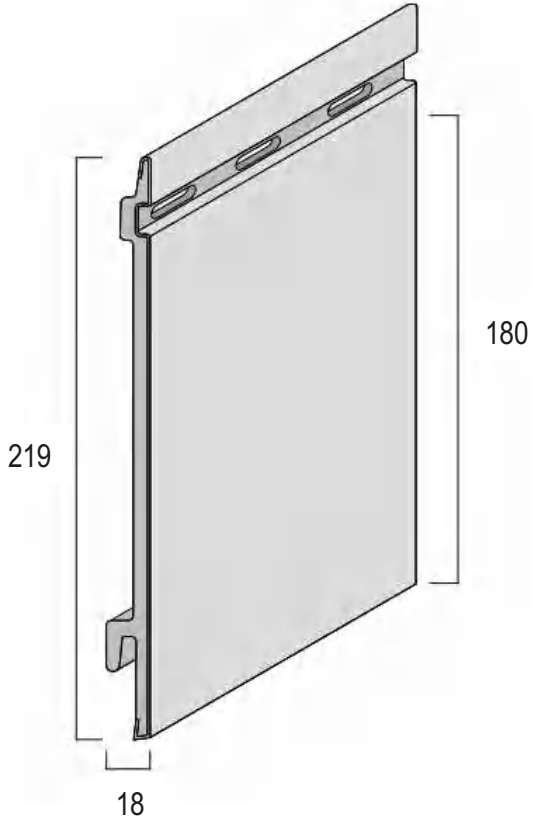

TABLERO DE DOS LAMAS
FS - 202

- Ancho de uso: 332 mm
- Largo: 6 m

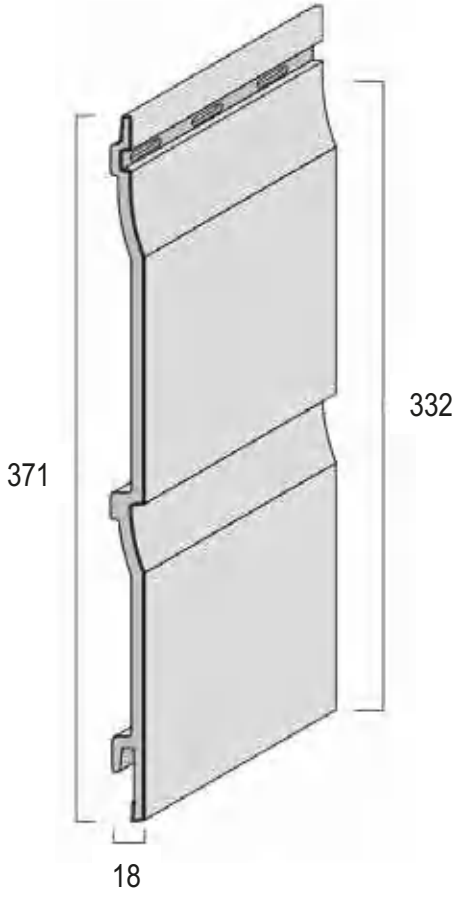

Reservados todos los derechos

TABLERO DE UNA LAMA
FS - 301

- Ancho de uso: 320 mm
- Largo: 6 m y 2,95 m **CONNEX**

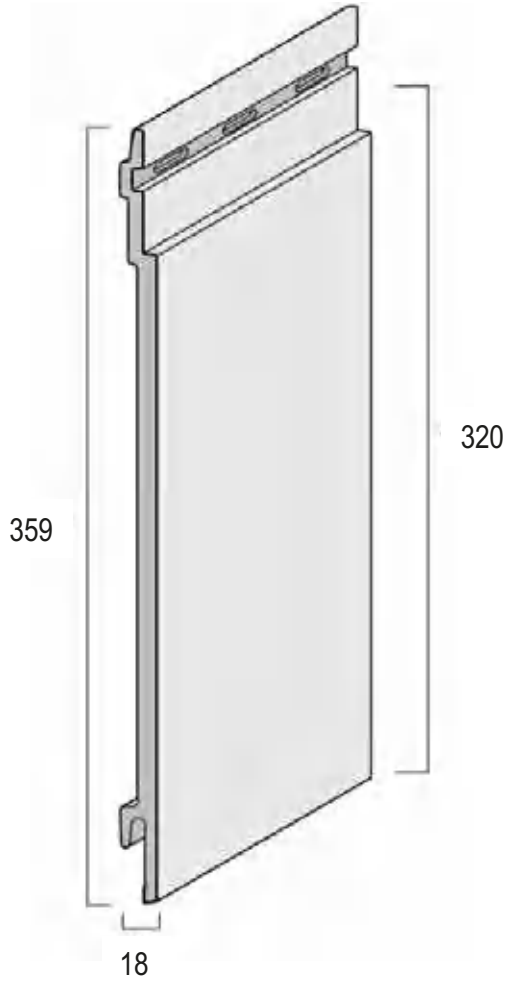

Reservados todos los derechos

TABLERO DE DOS LAMAS
FS - 302

- Ancho de uso: 332 mm
- Largo: 6 m y 2,95 m **CONNEX**

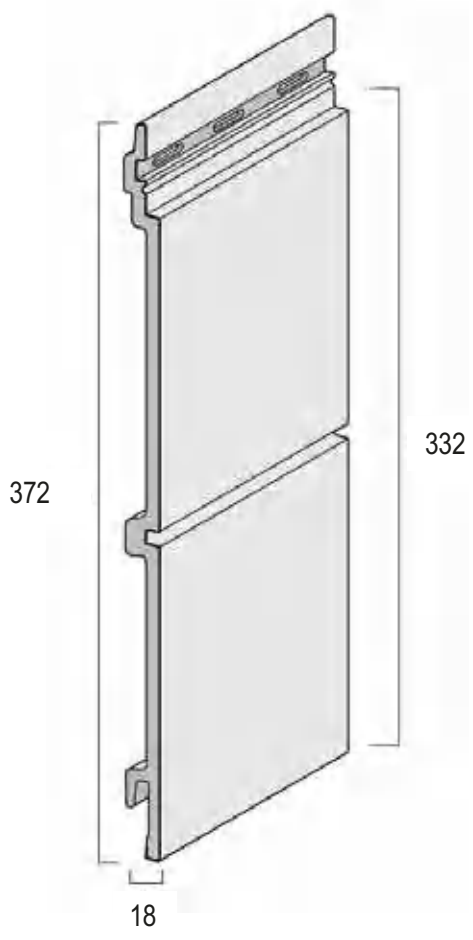

Reservados todos los derechos

TABLERO DE DOS LAMAS
FS - 304

- Ancho de uso: 332 mm
- Largo 6 m y 2,95 m **CONNEX**

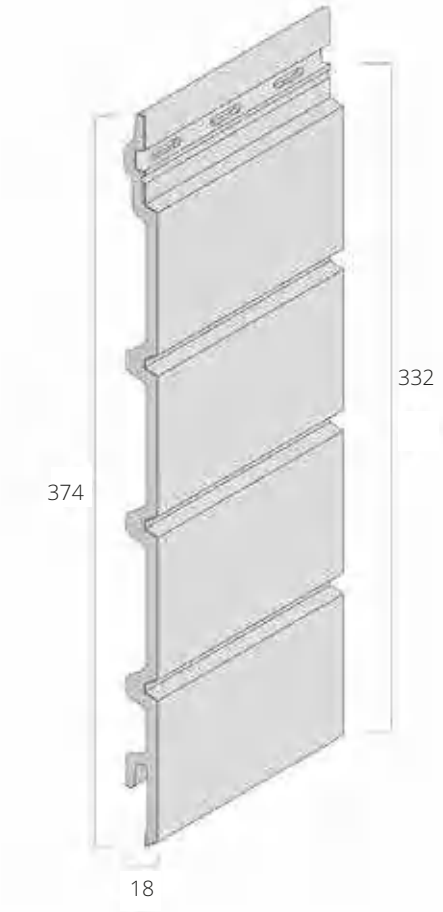

Reservados todos los derechos

MOLDURAS Y ACCESORIOS

- Todas las molduras están disponibles en colores que combinan con la decoración del panel.
- Las amolduras para la colección **Wood Effect** están disponibles en las mismas láminas que los paneles.
- La excepción es la esquina universal (FS-222), donde la lámina cubre su parte exterior, mientras que la interior es de un color a juego uniforme.
- En la colección **Rustic**, los listones de acabado tienen estructura.
- Los conectores en J están disponibles solo en colores sólidos y no se aplican a los paneles de las colecciones **Wood Effect y Rustic.**

MOLDURAS
Y ACCESORIOS

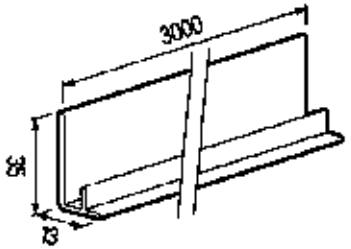

FS - 211 moldura de inicio

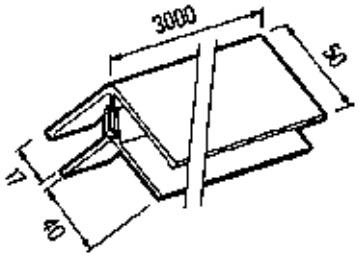

FS - 222 esquina universal
(2 piezas)

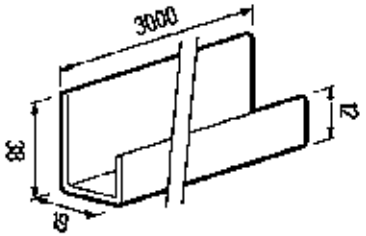

FS - 251 moldura universal

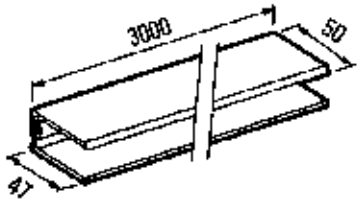

FS - 252 moldura de terminación
(2 piezas)

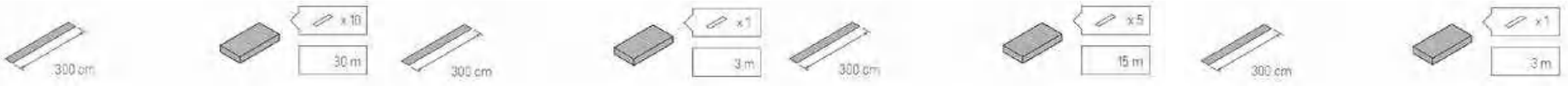

Reservados todos los derechos

MOLDURAS
Y ACCESORIOS

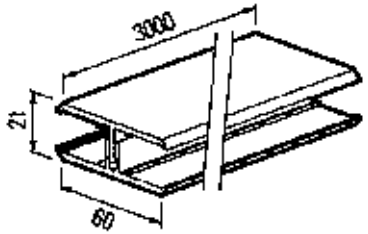

FS - 282 conector
(2 piezas)

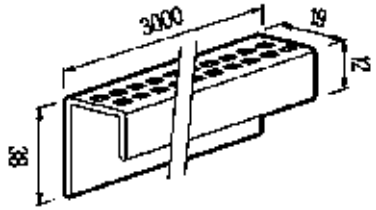

FS - 261 moldura perforada

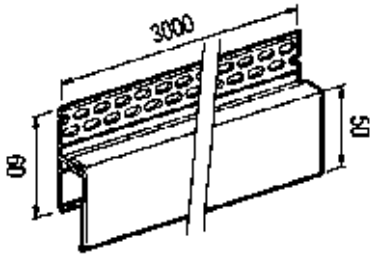

FS - 262 moldura de ventilación
(2 piezas)

Reservados todos los derechos

MOLDURAS
Y ACCESORIOS

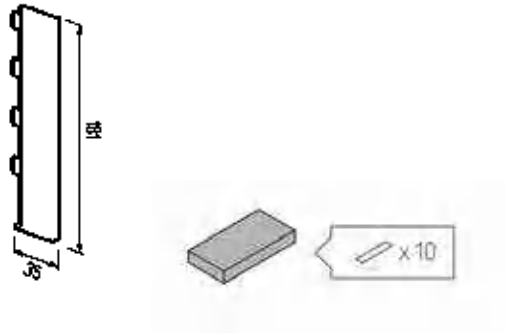

J - 201 tapa de junta para
FS -201

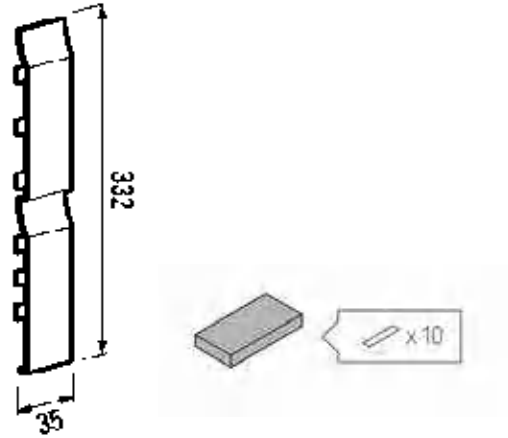

J - 202 tapa de junta para
FS -202

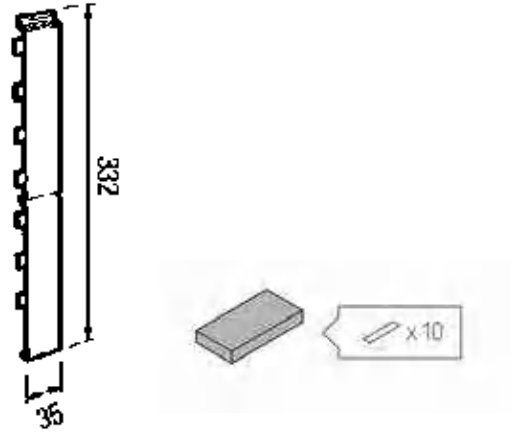

J - 302 tapa de junta para
FS - 302

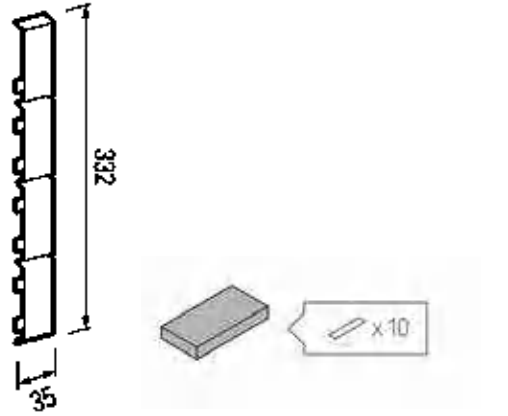

J - 304 tapa de junta para
FS - 304

Reservados todos los derechos

FORMAS DE CONECTAR LOS PANELES

- Sistema **CONNEX** (2,95m) - sin accesorios adicionales.
- Empalme con J - 302 y FS - 304 (6m)
- Conector H (FS - 282)

Reservados todos los derechos

SISTEMA CONNEX

- El sistema **Connex** está disponible para paneles con una longitud de 2,95 m. Están conectados con enganches incorporadas y no se requieren accesorios adicionales, y el lugar de unión de los paneles es casi invisible en la fachada.
- La oferta ya incluye paneles FS - 304 en el nuevo sistema **Connex II (Push & Click),** donde la mejora de la construcción de los enganches asegura una conexión aún mejor y más duradera. Debido a esta solución única, el sistema **Connex II** es un diseño industrial registrado.

CONNEX

CONNEX Push & Click

SISTEMA CONNEX

FS -201 CONNEX

FS -301 CONNEX

- El sistema **Connex** para paneles FS - 301 y FS - 302, funciona de la misma manera que para FS - 201, le permite conectar paneles entre sí, sin accesorios de conexión adicionales, como J - 201 o FS - 282.
- En el caso de los paneles FS - 301, la conexión **Connex** es visible en la superficie de la pared, por lo que es necesario planificar los luga-res de conexión en toda la pared para crear el efecto visual deseado.

FS -304 CONNEX Push &

FORTALEZAS	KERRAFRONT	VS REVESTIMIENTO DE FIBRA CEMENTO
DURABILIDAD	- Diseñado para proporcionar una rigidez óptima y una estabilidad confiable sin dejar de ser liviano. - No se agrieta, no se deforma, no se descascara ni se pudre. - La piel impermeable hecha de PV rígido no se ve afectada por la humedad. Los extremos cortados no son absorbentes debido a la estructura de celda cerrada del material. - No apoyará el crecimiento de bacterias o hongos. Es resistente al ataque de carcoma y termitas.	- Susceptible a astillas y grietas antiestéticas durante el envío, la entrega y la instalación. - Como revestimiento absorbente, puede retener la humedad, creando el potencial de penetración que conduce a la pudrición, el moho y / o la mala calidad del aire interior. - Susceptible de complicaciones por congelación / descongelación.
MANTENIMIENTO	- Nunca evite el crecimiento de bacterias o hongos. Es resistente al ataque de carcoma y termitas. - Nunca requiere pintura. - Solo requiere una limpieza periódica simple con un jabón suave y una manguera de jardín.	- Calafateo, esp. Donde el panel se junta con la moldura, se debe mantener para ayudar a prevenir daños debido a la humedad.
INSTALACIÓN	- No requiere calafateo. - Comienza a funcionar desde el momento en que se instala sin imprimación, pintura o calafateo intensivo en mano de obra. - No utiliza ningún material que pueda causar efectos adversos a la salud del instalador u otras personas. - No se requieren herramientas especiales para instalar para garantizar la seguridad. - El sistema de bloqueo liviano y confiable facilita el manejo y la instalación. - Material fácil de trabajar, no susceptible a rayaduras y grietas.	- Los bordes cortados requirieron retoques durante la instalación. - Como material a base de sílice, el fibrocemento requiere herramientas especiales para cortar e instalar, junto con una mascarilla antipolvo o un respirador, y puede potencialmente causar efectos adversos para la salud, por ejemplo, silicosis (una enfermedad pulmonar incurable). - El peso pesado obstruye la manipulación y requiere tripulaciones más grandes. - La falta de cerraduras integradas hace que la instalación sea difícil y requiere mucho tiempo. - Susceptible a astillarse y agrietarse mientras se clava en la cara.

Reservados todos los derechos VOX

KERRAFRONT VS COMPUESTO DE FIBRA DE MADERA

- Producto confeccionado; sin necesidad de tratamiento, pintura y repintado prácticamente sin mantenimiento.
- Poco peso junto al manejo e instalación más fácil.
- Las cerraduras integradas y las ranuras para clavos fabricadas en fábrica facilitan y aceleran la instalación.
- Colección **Wood Design, Wood Effect y Rustic** - excelente imitación de madera natural.
- Absolutamente resistente a la humedad: no absorbe agua y, por lo tanto, tampoco es compatible con el crecimiento de bacterias y hongos y no es susceptible a las compilaciones de congelación / descongelación.
- No susceptible de usar virutas y grietas durante el envío y la instalación.

Reservados todos los derechos

KERRAFRONT VS OTROS REVESTIMIENTOS CELULARES

- Densidad y uniformidad, gracias a su moderna tecnología de coextrusión, que se traduce en una excelente resistencia al impacto y estabilidad geométrica.
- Gama de colores que incluye colores oscuros y colección **Wood Design**.
- Patrón de grabado en relieve de madera, de 1,5 m (aprox. 5 pies) de repetibilidad, sobre una superficie de bajo brillo que produce efectos estéticos y naturales.
- Bloqueo de panel hermético y confiable.

Reservados todos los derechos

DATOS LOGÍSTICOS - TABLEROS

ELEMENTOS	LARGO (M)	PCS / PAQUETE	QTY / PAQUETE
FS - 201 Single Board, Classic, Wood Design, Wood Effect Foiled, Rustic	6	2	2.16 m²
FS - 201 Single Board Connex, Classic, Wood Design, Wood Effect Foiled, Rustic	2.95	2	1.062 m²
FS - 202 Double Board, Classic, Retro	6	2	3.96 m²
FS - 201 Double Board Connex, Rustic	2.95	2	1.959 m²
FS - 301 Single Board - Trend	6	2	3.84 m²
FS - 301 Single Board Connex - Trend	2.95	2	1.888 m²
FS - 302 Double Board, Modern Wood	6	2	3.984 m²
FS - 302 Double Board Connex, Modern Wood	2.95	2	1.959 m²
FS - 304 Fourfold Board, Modern Wood, Wood Effect Foled	6	2	3.984 m²
FS - 304 Fourfold Board Connex, Modern Wood, Wood Effect Foled	2.95	2	1.959 m²

Reservados todos los derechos

DATOS LOGÍSTICOS - TRIMS

ELEMENTOS	LARGO (M)	PCS / PAQUETE	QTY / PAQUETE
FS - 211 Recorte Inicial	3	10	30 m
FS - 251 Ajuste universal	3	5	15 m
FS - 222 Moldura de esquina universal (2 piezas)	3	1	3 m
FS - 282 Recorte de unión central (2 partes)	3	1	3 m
FS - 252 Recorte del borde superior (2 partes)	3	1	3 m
FS - 261 Moldura perforada	3	1	3 m
FS - 262 Moldura de ventilación (2 partes)	3	1	3 m
J 201 Cubierta de junta (para FS - 201)	0.181	10 PCS	
J 202 Cubierta de junta (para FS - 202)	0.332	10 PCS	
J 302 Cubierta de junta (para FS - 202)	0.332	10 PCS	
J 304Cubierta de junta (para FS - 202)	0.332	10 PCS	
Tornillo de montaje INOX UP 3.5x35 Tx15 A2		500 PCS	

Reservados todos los derechos

GRACIAS

forestpanels.com